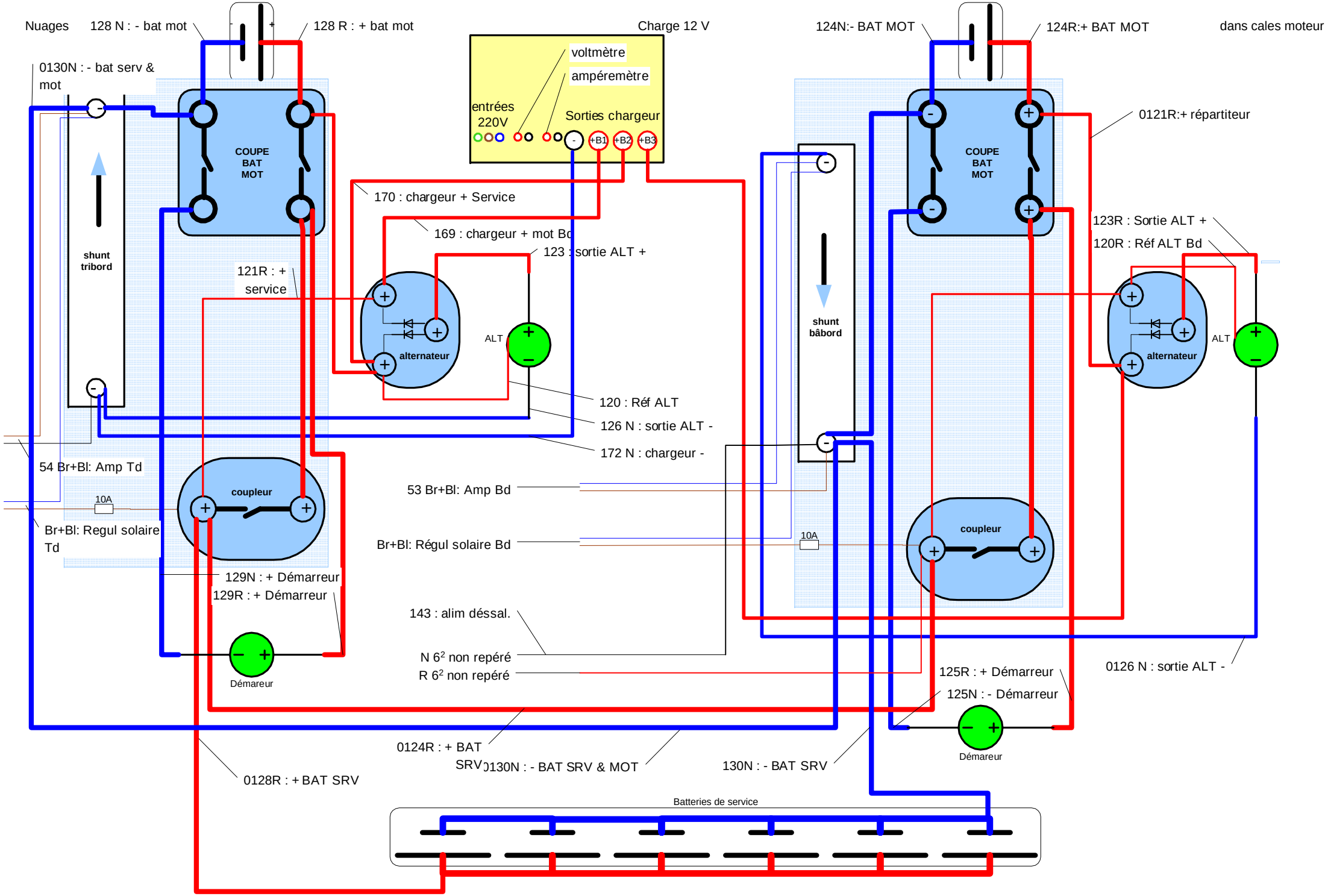

relevé début octobre 2002 vérifié le 18 novembre 2002 Yves